荣事达三洋电器

电风扇产品使用说明书

型号：FD30-436D、FD30-436Y

目　　　录

功能与特点 -- 2
主要技术指标 -- 2
安装说明 --- 2
结构图 --- 3
清洁与贮存 -- 4
特别注意事项 -- 4
使用说明 --- 5
遥控器操作的注意事项 --------------------------------- 6
遥控器电池的更换方法 --------------------------------- 6
电路图 --- 7
保修卡 --- 7

- 使用前请仔细阅读本说明书
- 请注意保存

功　能　与　特　点

该豪华电风扇是采用国际先进的技术及新颖设计而成的家用乘凉电器，它不仅外观美丽、大方、简洁，且设置了 IC 程序控制、遥控负离子空气净化等功能，并能根据需要调节高度，具有功能耗低，超静音，风量大等优点。

主 要 技 术 指 标

规　　格：	300mm
额定电压：	AC220V
额定频率：	50Hz
额定功率：	45W
摇头角度：	65 °
高度调节：	1085～825 mm

安　装　说　明

1．将基座杆插入基座中，同时基座杆的▲标记与基座的▼标记对齐，并用锁紧环紧固。
2．取下机头上的风帽与锁紧环。
3．将后网罩（提手向上）嵌入电机前罩，同时后网罩的凹部对准电机前罩的凸起处，再用锁紧环紧固后网罩。
4．将扇叶中心孔对准电机轴推入，然后用风帽逆时针拧入紧固扇叶。
5．松开前网罩上的锁紧装置，然后前网罩挂扣扣准后网罩上中点后从上向下卡入后网罩。
6．用前网罩锁紧装置锁定前后网罩。

结　构　图

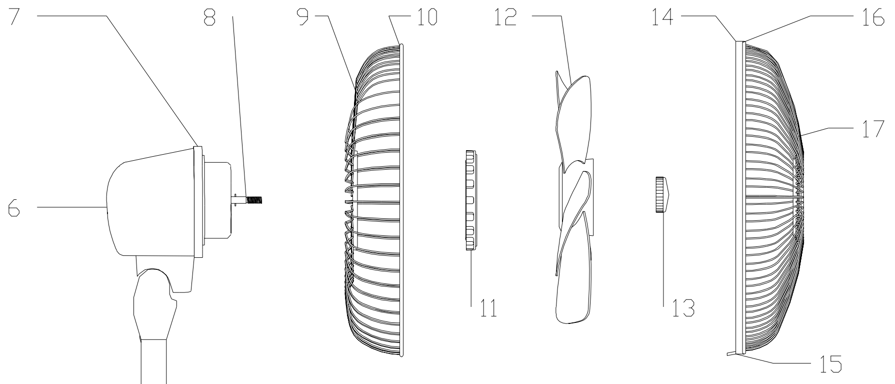

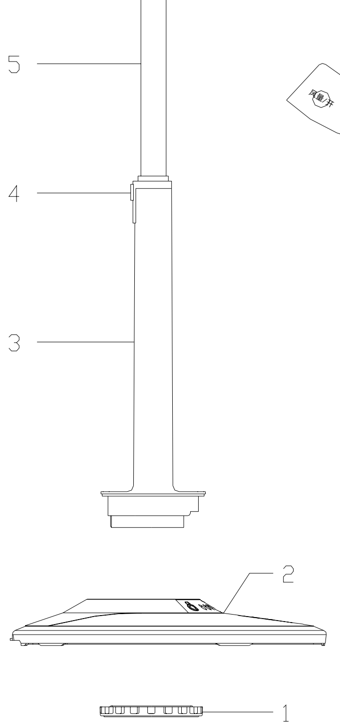

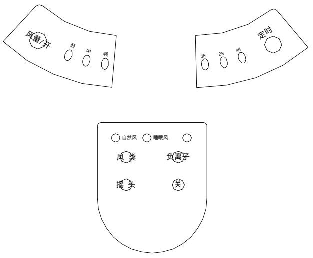

操作面板

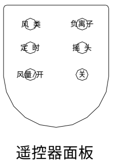

遥控器面板
(仅限FD30-436Y)

1. 锁紧环
2. 基座
3. 基座杆
4. 升降杆固定按钮
5. 升降杆
6. 电机护套
7. 电机前罩
8. 电机轴
9. 提手
10. 后网罩
11. 锁紧环
12. 扇叶
13. 风帽
14. 挂钩
15. 锁紧装置
16. 网罩固定圈
17. 前网罩

清　洁 与　贮　存

1．电风扇清洁前，务必切断电源并拔出电源线插头。
2．按组装相反之程序拆下电风扇零部件。
3．用棉质软布及非溶剂清洁剂除去零部件表面污渍。切勿用汽油、松香水、去污粉、碱性洗涤剂擦洗风扇，否则会使风扇变色、变形、开裂。
4．切勿将电扇置于水中清洗。
5．电风扇长期不用时，需将风扇表面弄干后包装好，置于干燥环境中贮存。

特 别 注 意 事 项

1．为确保安全，请于安装、使用前认真阅读说明书。
2．开启产品包装后，检查有无异样。
3．勿将包装件留给小孩和老弱病残者。
4．连接电源前，检查使用电源是否与电风扇规格相符。
5．尽量避免使用附加多联插座和加长线。如有必要该零件必须与电风扇使用安全规定相符。
6．该电风扇仅限于室内使用，避免浴室使用。
7．任何其它使用将被视为不妥当及当然之危险行为。因使用不当而造成之任何损坏，本公司修理时将追加服务费。
8．电扇运转时勿用手指、铅笔及其它类似物插入电扇网罩内。
9．勿用湿手、湿脚触及电风扇。
10. 禁止拉扯电扇及其电源线以切断电源。
12. 请勿将电扇置于窗外或室外使用，意外的天气可能造成电扇遭受雨淋、日晒及雷击等损坏之危险。
13. 移动、清洁、送修前，必须切断电源，拔出电源线插头。
14. 出现质量问题时，请关闭电源，切勿继续使用，并联络售后服务中心检修。
15. 电风扇使用场所经常保存说明书。

使 用 说 明

1. 开机、风量设定：

  接通电源，按“ 风量/开 ”按钮，电风扇开始工作，为“ 弱 ”风档。

  通过按“ 风量/开 ”按钮，可控制风量的强弱，每按一次，风量会在“ 弱 ”、“ 中 ”、“ 强 ”档之间切换一次，同时相应的风量指示灯亮。

2. 风类选择：

  通过按“ 风类 ”按钮可选择不同的风类方式（正常风、自然风、和睡眠风）。每按一次“ 风类 ”按钮，风的类型变化一次，同时相应的指示灯亮，两灯都不亮，表示正常风。

① 睡眠风

“ 强 ”睡眠风：风扇先吹半小时强自然风，然后半小时中等自然风，最后是吹弱自然风直到设定时间结束。

“ 中 ”睡眠风：风扇先吹一小时中等自然风，然后是吹弱自然风直到设定时间结束。

“ 弱 ”睡眠风：同“ 弱 ”自然风。

② 自然风

电风扇模仿自然变化的风。

③ 正常风

电风扇风力大小不变。

3. 定时设定：

  通过按“ 定时 ”按钮可设定电风扇工作时间，每按一次“ 定时 ”按钮，会累加 1 小时（1 至 7 小时范围内），相应的指示灯亮。

4. 摇头设定：

  通过按“ 摇头 ”按钮可设定电风扇是否摇头。

5. 负离子净化：

  通过按“ 负离子 ”按钮可设定电风扇是否发生负离子，进行空气净化，同时相应的指示灯亮。

遥 控 器 操 作 的 注 意 事 项

（仅限于 FD30-436Y 型电风扇）

1．在 3.5 米以内，将遥控器的发射部对准基座的接收器。若对着其他方向，则不启动。
2．若在遥控器发射部和接收器之间放置障碍物，则遥控器不启动。
3．电池消耗后，遥控操作范围会变小。
4．在变频式照明下及阳光直射下，遥控器的灵敏度下降，有可能不启动。
5．在运转中发生了停电，则风扇处于关闭状态，所以启动时要重新进行操作。
6．一般情况使用时，因房间大小不同和设置场所不同会产生变化。
7．请避免遥控器掉落于地，受强冲击或被水打湿。

遥 控 器 电 池 的 更 换 方 法

（仅限于 FD30-436Y 型电风扇）

1．因电池的使用方法不对或使用漏液电池，会造成遥控器受损和电池破裂。
2．电池正负极按遥控器上表示。
3．请勿将电池进行充电、短路、分解和加热。
4．电池用完后，请立即取出。
5．更换电池时，请全部更换，不可将新、旧电池混合使用。
6．使用季节结束后，应将电池取出，然后再进行保管。

如果电源软线损坏，为避免危险，必须由制造厂或其维修部或类似的专职人员来更换。

电 路 图

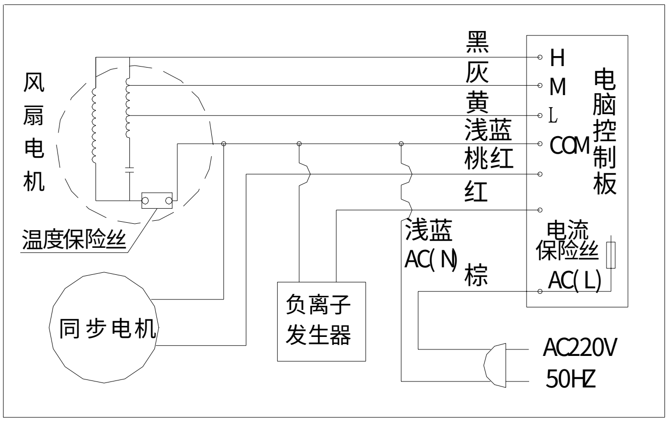

保 修 卡

型号：	**制造编号：**
住址：	
用户签名/电话号码：	

保修期 **※自购买之日　　年　月　日起** **保修一年**	**※购买商店** **※地址** **※电话号码**

合肥荣事达三洋电器股份有限公司

地址：合肥市高新技术产业开发区北区 L-2 号

电话：(0551) 5310323　5320326

消费者服务热线：(0551) 5314094　5310323 转 5288